# 《男子シングルス》

第36回全国スポーツ祭典テニス大会
岐阜市岐阜メモリアルセンター 長良川テニスプラザ

本戦ドロー

17日(土) 18日(日)

1R 2R QF SF F

【前回優勝者】

1 安西大虎(九州B)
2 小林照英(長野)
3 堀口明徳(滋賀)
4 中村裕基(東京)
5 久保田晃世(東海B)
6 池田賢矢(埼玉)
7 宮嶋健人(京都)
8 玉寄貴也(沖縄)
9 宇津原宏太朗(大阪)
10 水品幸大朗(福岡)
11 長谷川大豪(三重)
12 越久田洸大(兵庫)
13 近土倫太朗(愛知)
14 池田智仁(京都)
15 山本諒(静岡)
16 井川直哉(岐阜)
17 太田一樹(長野)
18 中村翔(静岡)
19 堀江俊貴(北海道)
20 熊澤辰哉(東海B)
21 竹澤絢人(大阪)
22 田中凜(愛知)
23 土橋祥平(三重)
24 蓑輪昇吾(高知)
25 西川和志(千葉)
26 福井赳夫(岐阜)
27 澤岻祐太(沖縄)

安西 62
小林 63
安西 62
久保田 60
池田 76(6)
池田 61
安西 98(5)
宇津原 63
水品 62
水品 64
水品 61
越久田 64
越久田 62
池田 63
田中 84
井川 62
太田 61
堀江 75
堀江 63
堀江 64
田中 80
田中 60
土橋 62
田中 64
西川 61
澤岻 64

# 《女子シングルス》

第36回全国スポーツ祭典テニス大会
岐阜市岐阜メモリアルセンター 長良川テニスプラザ

【前回優勝者】

| | | |
|---|---|---|
| 1 | 小野陽菜 | （千葉） |
| 2 | 宮田吏子 | （沖縄） |
| 3 | 新屋沙織 | （東海B） |
| 4 | 下仲恵美 | （大阪） |
| 5 | 天沼友希 | （東京） |
| 6 | 高山純華 | （愛知） |
| 7 | 中岡奈々 | （岐阜） |
| 8 | 中島桃 | （北海道） |
| 9 | 近藤優花 | （兵庫） |
| 10 | 長谷川凛 | （三重） |
| 11 | 洲崎真帆 | （京都） |
| 12 | 篠崎由貴子 | （静岡） |
| 13 | 上原千佳 | （長野） |
| 14 | 渡邉ひなた | （岐阜） |
| 15 | 小林千裕 | （高知） |
| 16 | 宮崎和葉 | （愛知） |
| 17 | 東心梨 | （東海B） |
| 18 | 宮慧 | （長野） |
| 19 | 松坂珠代 | （千葉） |
| 20 | 齋木望愛 | （三重） |
| 21 | 森心奈 | （滋賀） |
| 22 | 早川エレナ | （埼玉） |

本戦ドロー

17日（土）　18日（日）

1R　2R　QF　SF　F

小野 60
宮田 61
小野 60
天沼 61
小野 81
高山 64
中島 62
洲崎 62
小野 83
近藤 62
洲崎 60
上原 60
宮崎 62
渡邉 62
宮崎 61
森 82
松坂 61
森 62
森 76(4)
森 75

# 《 男 子 ダ ブ ル ス 》

第36回全国スポーツ祭典テニス大会
岐阜市岐阜メモリアルセンター 長良川テニスプラザ
本　戦　ド　ロ　ー

【前回優勝者】

1 櫻井達也・高瀬諒平（兵庫）
2 長田卓也・河野壮志（滋賀）
3 小林雄太・茅野宗輝（岐阜）
4 高山峻・柳原一也（長野）
5 中島快・高安陸（静岡）
6 柚木崎裕・宮坂元人（沖縄）
7 河内佑樹・北川稜馬（東海B）
8 川津勇士・鈴木隆之（三重）
9 高島一輝・坂根巨都（東海B）
10 小貫脩太・飯田竜也（東京）
11 中村龍暉・井上哲平（大阪）
12 酒井優・鈴木徹（静岡）
13 坂出光基・下谷大輔（高知）
14 勝部康平・二瓶恭輔（京都）
15 大山幹人・奈良圭佑（愛知）
16 林大地・杉原健（愛知）
17 菊地将平・飯島翔武（埼玉）
18 角井城・新竹瞬（京都）
19 木野陽生・中野壮一朗（東海B）
20 里見大河・金子伸太郎（福岡）
21 諫山拓実・諫山航平（千葉）
22 保村悠次・川西達也（大阪）
23 萩原由法・井上敬博（沖縄）
24 菅原卓也・加藤達耶（岐阜）
25 穂積凌平・野口魁（三重）
26 馬崎稜也・大森崇久（東京）
27 安宅博徳・大野亮（長野）
28 岡村駿史・沖津尊弘（兵庫）
29 島川颯太郎・田村祥（北海道）

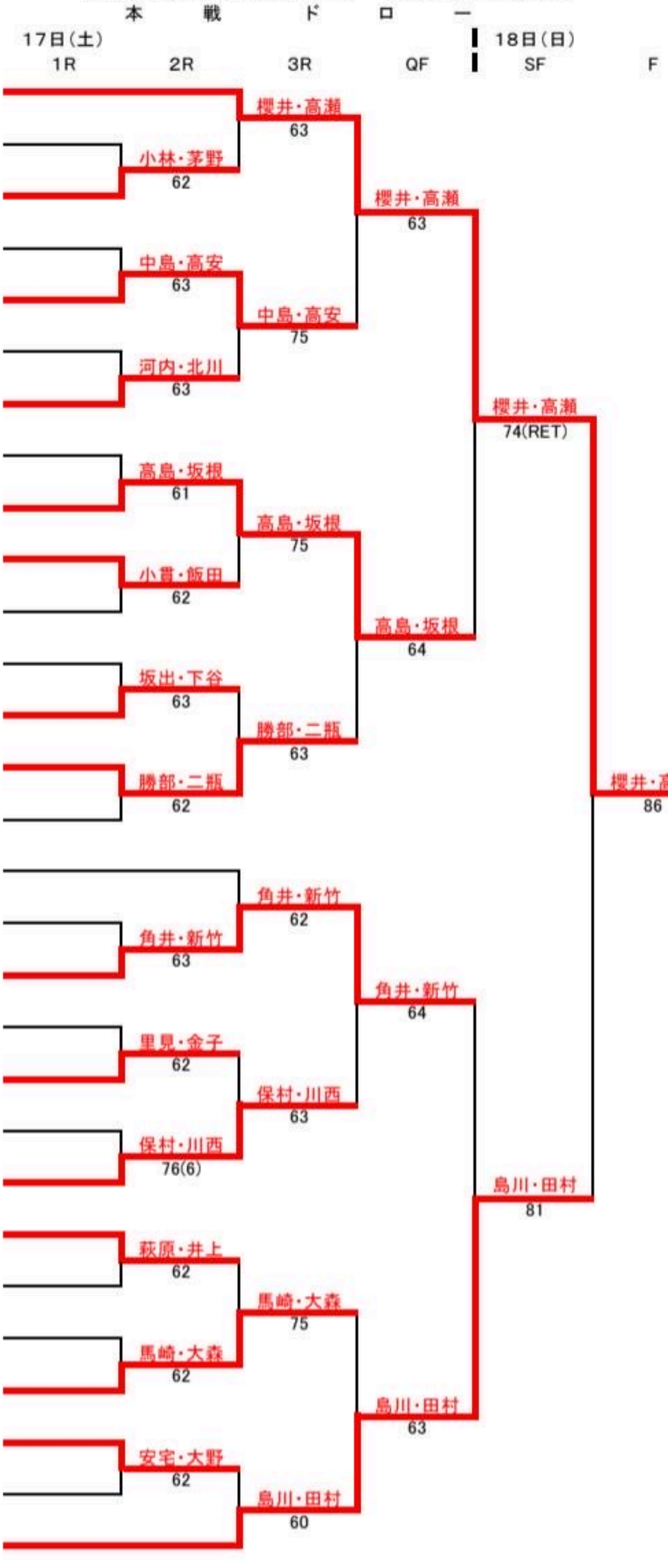

# 《 女 子 ダ ブ ル ス 》

第36回全国スポーツ祭典テニス大会
岐阜市岐阜メモリアルセンター 長良川テニスプラザ
本 戦 ド ロ ー

| | | |
|---|---|---|
| 1 | 加来 朋夏・諸我 歩実 | （埼玉） |
| 2 | 五十川 優子・上岡 小春 | （岐阜） |
| 3 | 明神 未来・明神 眞由美 | （高知） |
| 4 | 菊田 千佳・森 愛韻 | （滋賀） |
| 5 | 奥村 妃奈子・小出 麻里絵 | （愛知） |
| 6 | 秋場 瑞季・永田 夏帆 | （千葉） |
| 7 | 岡田 智絵・勝部 茅里 | （京都） |
| 8 | 朝日 智美・伊東 佑希子 | （三重） |
| 9 | 小林 美希・後藤 祐香 | （岐阜） |
| 10 | 濱田 明世・小川 万理子 | （沖縄） |
| 11 | 宮崎 有希・福田 優 | （福岡） |
| 12 | 坂尻 若菜・堀 舞美 | （北海道） |
| 13 | 池田 優花・佐藤 夕子 | （愛知） |
| 14 | 渡邉 実耶・遠藤 千春 | （東京） |
| 15 | 片桐 寿々菜・臼井 さやか | （長野） |
| 16 | 谷 優果・稲垣 綾乃 | （三重） |
| 17 | 齋藤 雪菜・伊藤 友璃 | （長野） |
| 18 | 上田 栗子・松岡 愛珠 | （京都） |
| 19 | 石井 友梨・内山 優衣 | （東海B） |
| 20 | 松崎 万愛・白川 未来 | （沖縄） |
| 21 | 宗和 南波・吉弘 七菜 | （兵庫） |

17日（土） 1R 2R 3R QF ┆ 18日（日） SF F

- 加来・諸我 60
- 明神・明神 60
- 加来・諸我 62
- 奥村・小出 61
- 宮崎・福田 86
- 秋場・永田 63
- 岡田・勝部 61
- 宮崎・福田 75
- 濱田・小川 62
- 宮崎・福田 62
- 宮崎・福田 86
- 坂尻・堀 62
- 谷・稲垣 75
- 渡邉・遠藤 63
- 谷・稲垣 61
- 宗和・吉弘 85
- 齋藤・伊藤 61
- 宗和・吉弘 63
- 石井・内山 62
- 宗和・吉弘 64

# 《壮年男子シングルス》

第36回全国スポーツ祭典テニス大会
岐阜市岐阜メモリアルセンター 長良川テニスプラザ

本戦ドロー

17日(土) 18日(日)

1R 2R QF SF F

【前回優勝者】

| | | |
|---|---|---|
| 1 | 細川敬介 | (九州B) |
| 2 | 長谷川誠 | (静岡) |
| 3 | 堀川潤 | (埼玉) |
| 4 | 森寿人 | (滋賀) |
| 5 | 石井秀和 | (千葉) |
| 6 | 新井崇 | (北海道) |
| 7 | 下林直人 | (愛知) |
| 8 | 桂田政良 | (京都) |
| 9 | 宍戸拓 | (岐阜) |
| 10 | 入江正和 | (大阪) |
| 11 | 山下泰弘 | (静岡) |
| 12 | 真鍋浩崇 | (東海B) |
| 13 | 成宮康弘 | (滋賀) |
| 14 | 渡部雄介 | (三重) |
| 15 | 富永健司 | (沖縄) |
| 16 | 水野忠香 | (東京) |
| 17 | 天羽秀介 | (兵庫) |
| 18 | 平原慎二 | (三重) |
| 19 | 齋藤智宏 | (長野) |
| 20 | 平川修司 | (神奈川) |
| 21 | 村上達樹 | (岐阜) |
| 22 | 三宅俊幹 | (京都) |
| 23 | 畠山裕貴 | (愛知) |
| 24 | 岩口淳 | (高知) |
| 25 | 前田耕平 | (沖縄) |
| 26 | 米倉拓 | (長野) |
| 27 | 野邊地隼人 | (埼玉) |
| 28 | 真山英也 | (東海B) |
| 29 | 松本淳平 | (福岡) |

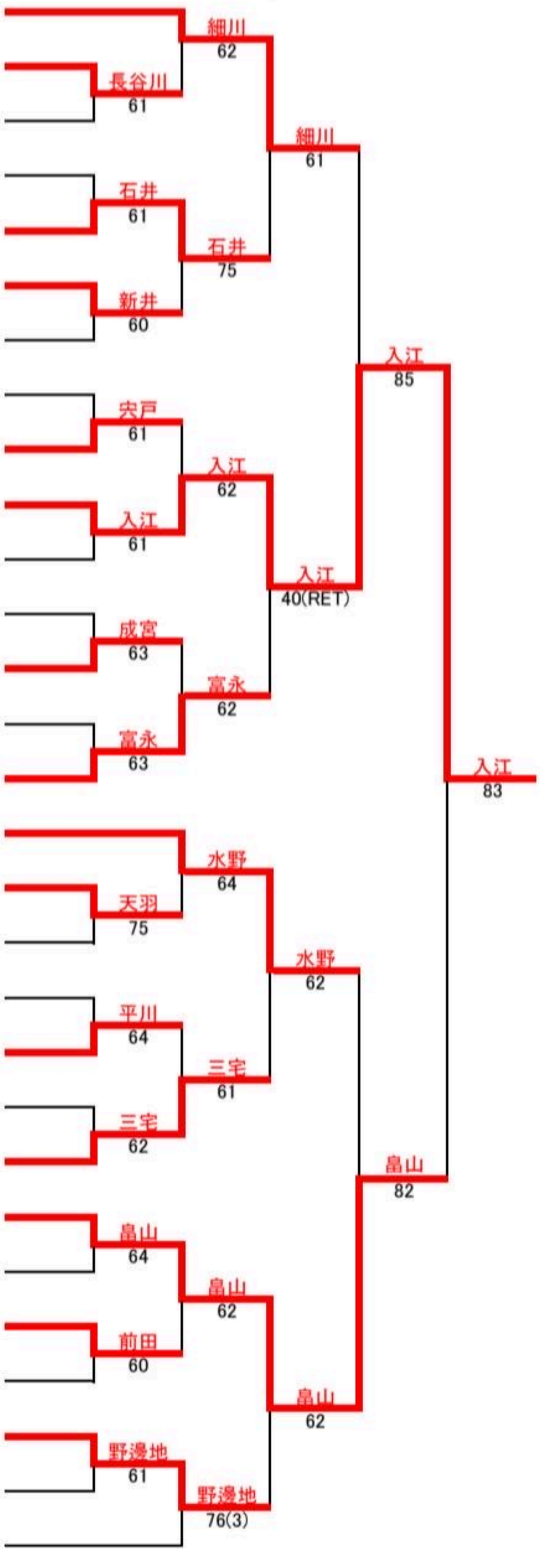

# 《壮年女子ダブルス》

第36回全国スポーツ祭典テニス大会
岐阜市岐阜メモリアルセンター 長良川テニスプラザ
本戦ドロー

| | 【前回優勝者】 | 17日(土) 1R | 2R | 3R | QF | 18日(日) SF | F |
|---|---|---|---|---|---|---|---|
| 1 | 高山亜矢子・笠井和子（千葉） | | | | | | |
| 2 | 加藤夏野・増田弘子（静岡） | | | | | | |
| 3 | 北澤希世子・茅野郁子（長野） | | | | | | |
| 4 | 加地裕香里・田村麻里（三重） | | | | | | |
| 5 | 前田淑・岡林亜由美（高知） | | | | | | |
| 6 | 山口千恵・河室千春（滋賀） | | | | | | |
| 7 | 野村香織・杉山由希子（東海B） | | | | | | |
| 8 | 喜屋武忍・喜多倫子（沖縄） | | | | | | |
| 9 | 源歌織・平山恵（大阪） | | | | | | |
| 10 | 大野理恵・山本愛（愛知） | | | | | | |
| 11 | 安部晶子・和田順子（東京） | | | | | | |
| 12 | 畑中美里・藤原須美子（兵庫） | | | | | | |
| 13 | 川﨑由理・橋本奈美（岐阜） | | | | | | |
| 14 | 長西葉子・松本亜由美（京都） | | | | | | |
| 15 | 倉田百合子・西村愉紀子（愛知） | | | | | | |
| 16 | 佐々木利恵・浅利紀子（北海道） | | | | | | |
| 17 | 竹田綾子・柴山千沙子（東海B） | | | | | | |
| 18 | 藤原仁美・大石しのぶ（静岡） | | | | | | |
| 19 | 小町留美・清水千代子（京都） | | | | | | |
| 20 | 小松さら・河合理子（千葉） | | | | | | |
| 21 | 新沼舘利香・南久美（滋賀） | | | | | | |
| 22 | 金原和枝・一本木由子（長野） | | | | | | |
| 23 | 高村久美・竹内直美（大阪） | | | | | | |
| 24 | 久保美智子・佐藤綾乃（東京） | | | | | | |
| 25 | 松原佳成重・安藤美千子（岐阜） | | | | | | |
| 26 | 民部香織・谷口美絵子（埼玉） | | | | | | |
| 27 | 儀間真紀・小林弥生（沖縄） | | | | | | |
| 28 | 山名裕美子・大西晶子（三重） | | | | | | |

- 加藤・増田 76(4)
- 加地・田村 62
- 野村・杉山 64
- 源・平山 61
- 大野・山本 64
- 畑中・藤原 76(3)
- 佐々木・浅利 75
- 藤原・大石 62
- 小松・河合 63
- 高村・竹内 60
- 久保・佐藤 64
- 民部・谷口 64
- 高山・笠井 60
- 加地・田村 61
- 源・平山 63
- 長西・松本 64
- 倉田・西村 63
- 小松・河合 61
- 高村・竹内 63
- 民部・谷口 60
- 高山・笠井 63
- 源・平山 64
- 倉田・西村 63
- 民部・谷口 64
- 高山・笠井 81
- 民部・谷口 97
- 高山・笠井 82

# 《ミックスダブルス》

第36回全国スポーツ祭典テニス大会
岐阜市岐阜メモリアルセンター 長良川テニスプラザ
本戦ドロー

【前回優勝者】

1 山田 舞・山田 貴裕（東京）
2 山田 莉穂・山田 晨太郎（関西B）
3 河邉 美佐・伊藤 葵（愛知）
4 真鍋 楓果・井上 拓海（三重）
5 岡崎 真美・岡崎 次郎（大阪）
6 早川 汐音・佐川 永遠（千葉）
7 吉田 恵里・吉田 正剛（岐阜）
8 鶴岡 美咲・土居 佳暉（高知）
9 下里 梨沙・東江 隆弥（沖縄）
10 梅田 菜々美・梅田 満生（東海B）
11 栗本 碧・二塚 裕介（京都）
12 清水 千夏・西岡 友之（関東B）
13 井上 亜美・井上 創太（長野）
14 浅田 花梨・五十川 大介（兵庫）
15 轟木 陽菜・日隈 瑞貴（福岡）
16 中島 花・中島 宇将（東京）
17 田中 麻美子・渡辺 正樹（京都）
18 中村 文・久保村 悠史（滋賀）
19 朝倉 菜月・大井 善弘（愛知）
20 岡崎 莉奈・米田 魁人（兵庫）
21 巽 莉奈・中澤 嵐（東海B）
22 田中 弘美・田中 裕也（北海道）
23 髙崎 理那・太田 瑛主（三重）
24 平岩 笑美・石村 幸慎（沖縄）
25 直野 日菜子・土屋 海誠（長野）
26 秀 涼子・秀 一輝（埼玉）
27 野口 こころ・田中 健（岐阜）
28 山口 藍・森川 知範（大阪）

| | 17日(土) 1R | 2R | 3R | QF | 18日(日) SF | F |
|---|---|---|---|---|---|---|
| 1 | 山田・山田 | | 山田・山田 76(4) | | | |
| 2 | | 山田・山田 61 | | | | |
| 3 | | | | 山田・山田 62 | | |
| 4 | 真鍋・井上 | | | | | |
| 5 | | 真鍋・井上 75 | | | | |
| 6 | 早川・佐川 | | 早川・佐川 61 | | | |
| 7 | | 早川・佐川 64 | | | | |
| 8 | 鶴岡・土居 | | | | 山田・山田 84 | |
| 9 | | 鶴岡・土居 76(5) | | | | |
| 10 | 梅田・梅田 | | 梅田・梅田 62 | | | |
| 11 | | 梅田・梅田 61 | | | | |
| 12 | 清水・西岡 | | | 清水・西岡 62 | | |
| 13 | | 清水・西岡 62 | | | | |
| 14 | 浅田・五十川 | | 清水・西岡 62 | | | |
| 15 | 轟木・日隈 | | | | | 山田・山田 80 |
| 16 | 田中・渡辺 | | 田中・渡辺 64 | | | |
| 17 | | 田中・渡辺 62 | | | | |
| 18 | 中村・久保村 | | | 田中・渡辺 63 | | |
| 19 | | 朝倉・大井 64 | | | | |
| 20 | 朝倉・大井 | | 朝倉・大井 76(11) | | | |
| 21 | 巽・中澤 | | 巽・中澤 63 | | | |
| 22 | 田中・田中 | | | | 田中・渡辺 85 | |
| 23 | | 田中・田中 64 | | | | |
| 24 | 平岩・石村 | | 田中・田中 61 | | | |
| 25 | | 平岩・石村 64 | | | | |
| 26 | 野口・田中 | | | 野口・田中 64 | | |
| 27 | | 野口・田中 62 | | | | |
| 28 | 山口・森川 | | 野口・田中 75 | | | |

# 《男子シングルス》コンソレーション

第36回全国スポーツ祭典テニス大会
岐阜市岐阜メモリアルセンター 長良川テニスプラザ

BYE
堀口　明徳（滋賀）
中村　裕基（東京）
宮嶋　健人（京都）
玉寄　貴也（沖縄）
長谷川　大豪（三重）
近土　倫太朗（愛知）
山本　諒（静岡）
BYE
中村　翔（静岡）
熊澤　辰哉（東海B）
BYE
竹澤　絢人（大阪）
蓑輪　昇吾（高知）
福井　赳夫（岐阜）
BYE

NS
中村 WO
中村 62
山本 76(4)
玉寄 WO
山本 61
山本 WO
熊澤 64
中村 WO
熊澤 61
熊澤 WO
熊澤 63
竹澤 WO
竹澤 64
福井 WO

# 《女子シングルス》コンソレーション

第36回全国スポーツ祭典テニス大会
岐阜市岐阜メモリアルセンター 長良川テニスプラザ

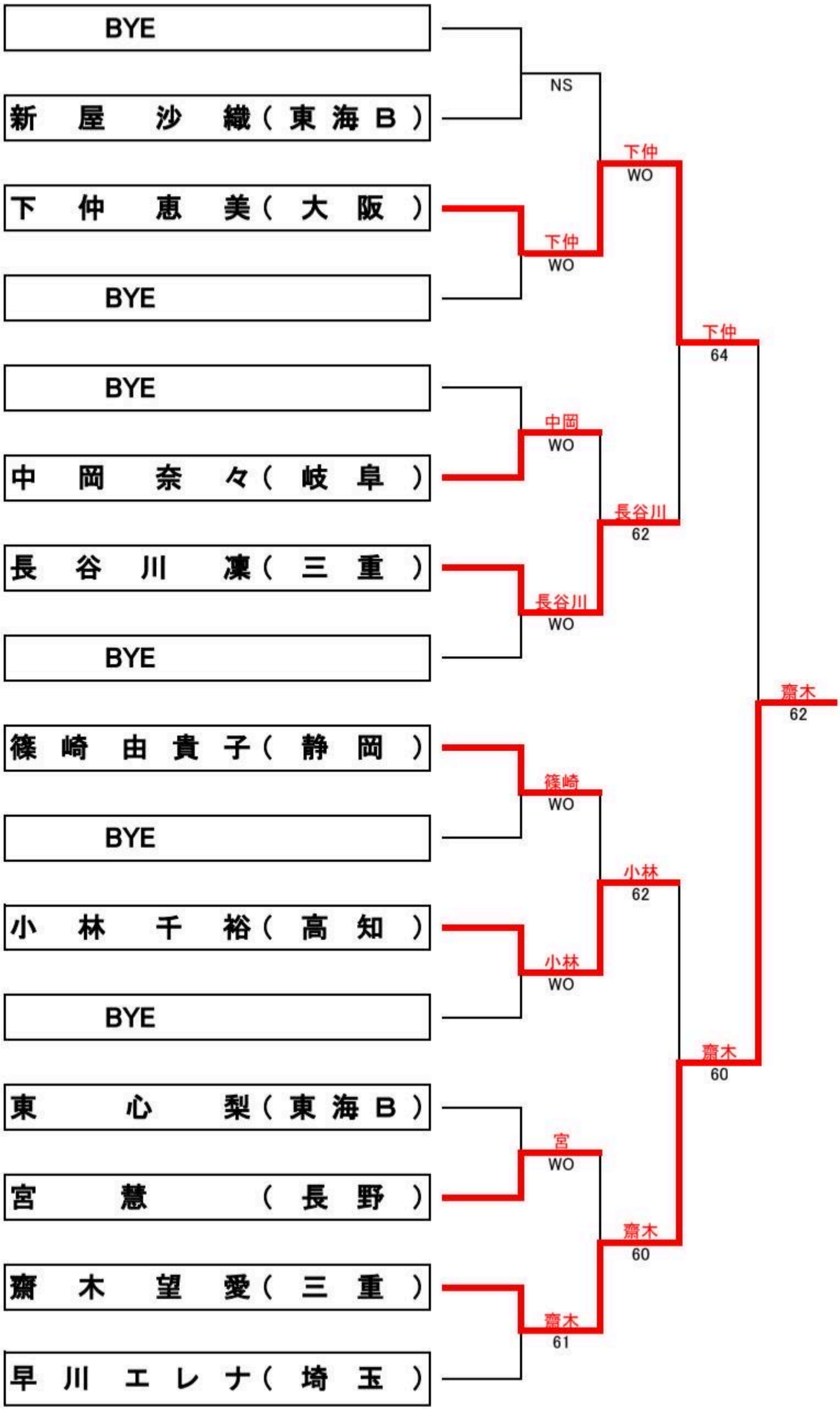

# 《 男 子 ダ ブ ル ス 》
## コンソレーション

第36回全国スポーツ祭典テニス大会
岐阜市岐阜メモリアルセンター 長良川テニスプラザ

- BYE
- 長田 卓也・河野 壮志（滋賀）
- 高山 峻・柳原 一也（長野）
- 柚木崎 裕・宮坂 元人（沖縄）
- 川津 勇士・鈴木 隆之（三重）
- 中村 龍暉・井上 哲平（大阪）
- 酒井 優・鈴木 徹（静岡）
- 大山 幹人・奈良 圭佑（愛知）
- 林 大地・杉原 健（愛知）
- 菊地 将平・飯島 翔武（埼玉）
- 木野 陽生・中野 壮一朗（東海B）
- 諫山 拓実・諫山 航平（千葉）
- 菅原 卓也・加藤 達耶（岐阜）
- 穂積 凌平・野口 魁（三重）
- 岡村 駿史・沖津 尊弘（兵庫）
- BYE

長田・河野 WO
高山・柳原 WO
川津・鈴木 WO
酒井・鈴木 64
菊地・飯島 WO
諫山・諫山 WO
穂積・野口 64
岡村・沖津 WO

高山・柳原 62
川津・鈴木 62
諫山・諫山 62
穂積・野口 64

高山・柳原 61
諫山・諫山 64
諫山・諫山 64

# 《壮年男子シングルス》
## コンソレーション

第36回全国スポーツ祭典テニス大会
岐阜市岐阜メモリアルセンター 長良川テニスプラザ

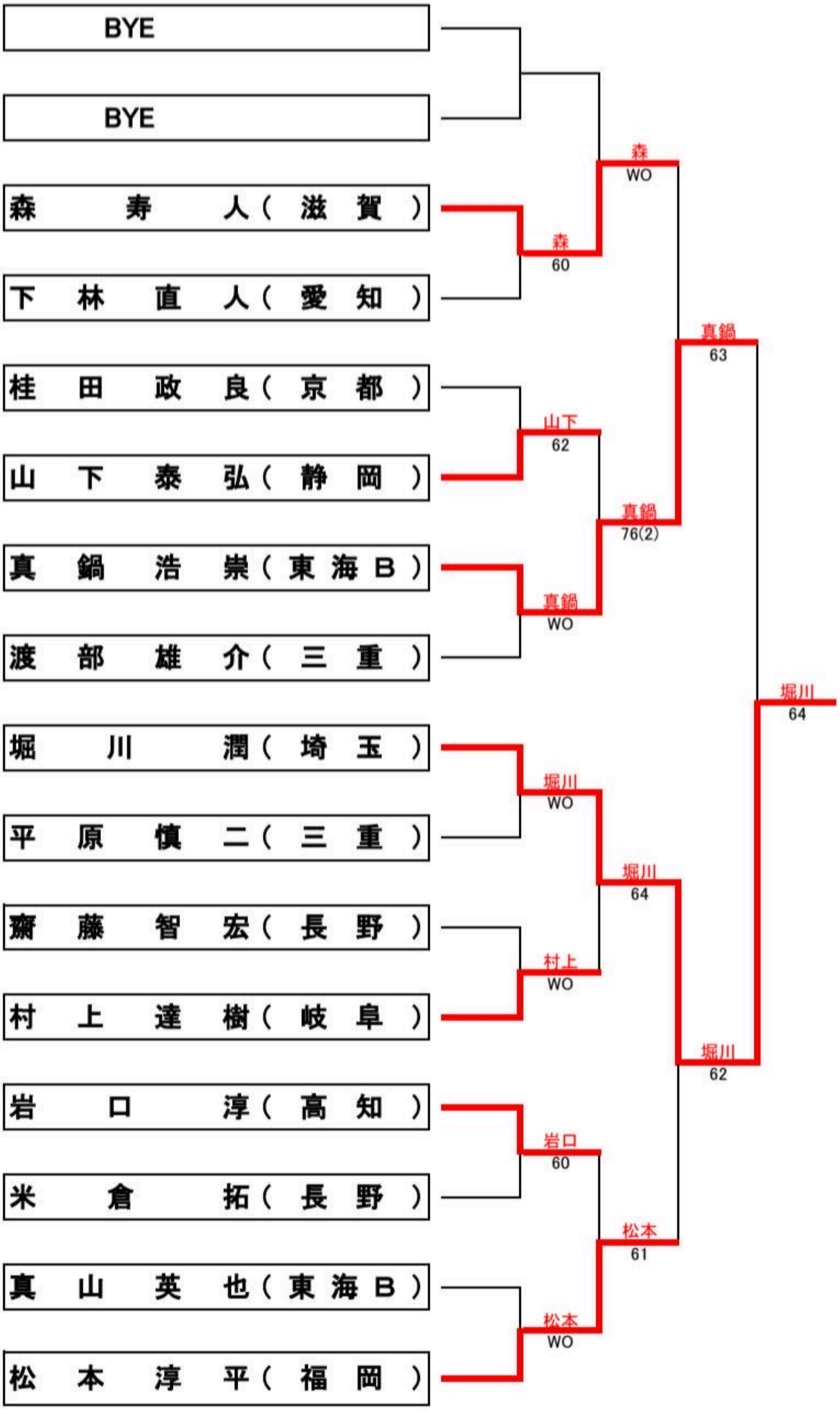

# 《壮年女子ダブルス》
# コンソレーション

第36回全国スポーツ祭典テニス大会
岐阜市岐阜メモリアルセンター 長良川テニスプラザ

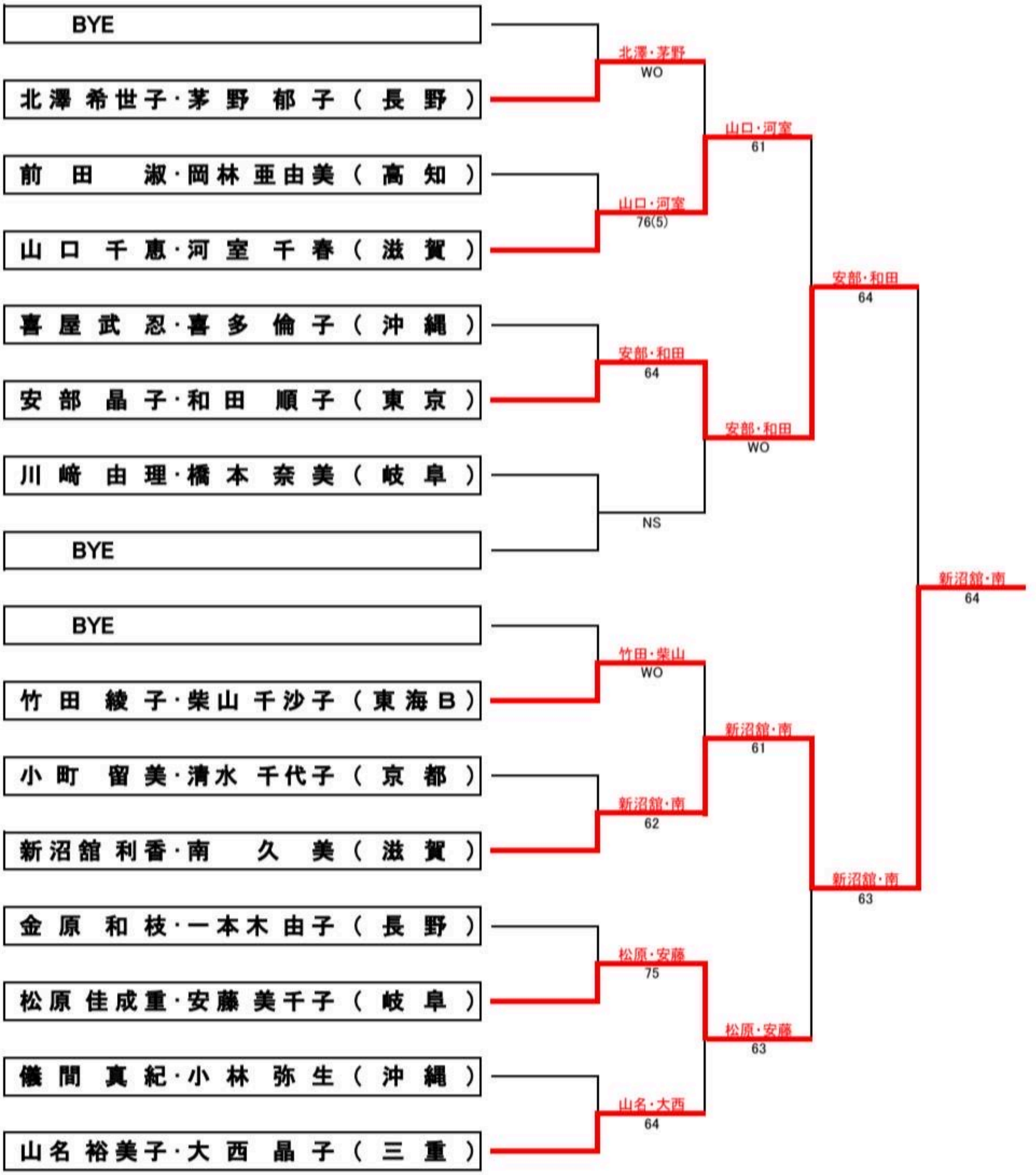

# 《ミックスダブルス》
# コンソレーション

第36回全国スポーツ祭典テニス大会
岐阜市岐阜メモリアルセンター 長良川テニスプラザ

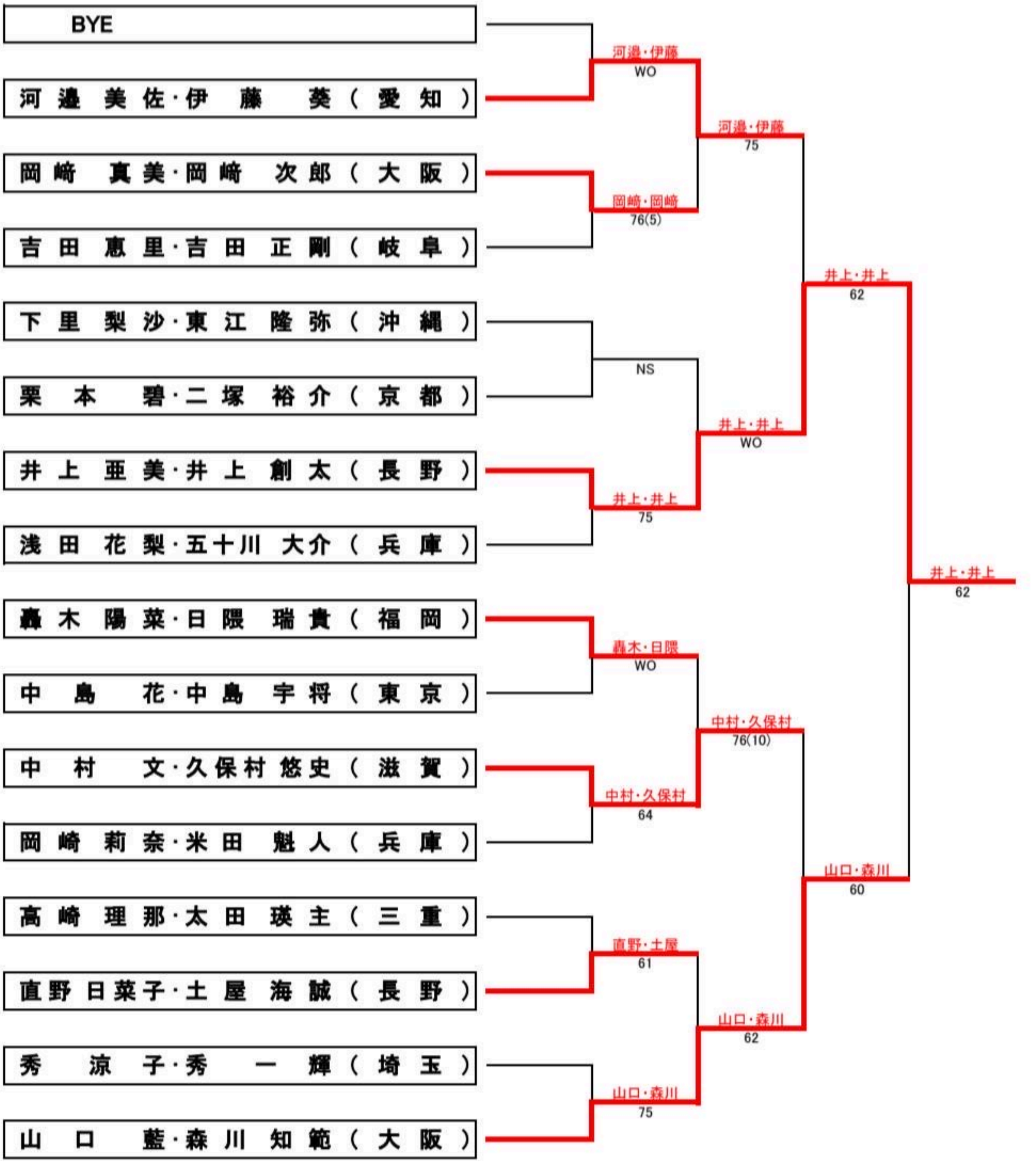

FESTIVAL OF SPORTS 2026

スポーツができる喜び　いつまでも

第36回全国スポーツ祭典
-2026.9～2027.3-

第36回全国スポーツ祭典
テニス大会
壮年女子ダブルス
3位
静　歌織殿
平山　恵殿
努力と栄光を称えます


FESTIVAL OF SPORTS 2026
スポーツができる喜び　いつまでも
第36回
全国スポーツ祭典
-2026.9～2027.3-
第36回全国スポーツ祭典
テニス大会
壮年女子ダブルス
3位
西村 愉紀子 殿
倉田 百合子 殿
努力と栄光を称えます


第36回全国スポーツ祭典
テニス大会
男子ダブルス
努力と栄光を称えます
FESTIVAL
OF
SPORTS
2026
第36回
スポーツ祭典
第36回全国スポーツ祭典
テニス大会
男子ダブルス
努力と栄光を称えます


FESTIVAL
OF
SPORTS
2026
第36回
全国スポーツ祭典
-2026.9~2027.3-
スポーツができる喜び いつまでも
第36回全国スポーツ祭典
テニス大会
女子シングルス
3位
努力と栄光を称えます


FESTIVAL OF SPORTS 2026
スポーツができる喜び　いつまでも
第36回
全国スポーツ祭典
-2026.9～2027.3-
第36回全国スポーツ祭典
テニス大会
女子シングルス
3位
洲崎　真帆　殿
努力と栄光を称えます
2026年10月18日
日本スポーツ連盟全国テニス協会
理事長　市川　和広

FESTIVAL OF SPORTS 2026

スポーツができる喜び　いつまでも

第36回

全国スポーツ祭典

-2026.9～2027.3-

第36回全国スポーツ祭典
テニス大会
女子シングルス
3位
宮崎 和葉 殿
努力と栄光を称えます


FESTIVAL
OF
SPORTS
2026
スポーツができる喜び
第36回全国スポーツ祭典
テニス大会
ミックスダブルス
3位
野口 こころ 殿
田中 建 殿
努力と栄光を称えます


FESTIVAL OF SPORTS 2026
スポーツ
第36回
第36回全国スポーツ祭典
テニス大会
女子ダブルス
優勝
努力と栄光を称えます
FESTIVAL OF SPORTS 2026
スポーツ
第36回
全国スポーツ
-2026.9～20
FESTIVAL OF SPORTS 2026
スポーツができる喜び
いつまでも
第36回
ツ祭典
7.3-
第36回全国スポーツ祭典
テニス大会
女子ダブルス
優勝
努力と栄光を称えます
全国スポ
-2026.9
ーツ祭典
2027.3-


FESTIVAL OF SPORTS
スポーツができる喜び　いつまでも
第36回全国スポーツ祭典
テニス大会
壮年男子シングルス
準優勝
努力と栄光を称えます
全国スポーツ祭典
-2026.9~2027.3-

FESTIVAL OF SPORTS 2026

全国スポーツ祭典

-2026.9~2027.3-

第36回全国スポーツ祭典
テニス大会
壮年男子シングルス
優勝
入江　正和　殿


FESTIVAL OF SPORTS 2026
スポーツができる喜び
いつまでも
第36回
全国スポーツ祭典
-2026.9~2027.3-
第36回全国スポーツ祭典
テニス大会
壮年男子シングルス
コンソレーション
優勝
堀川 潤殿
努力と栄光を称えます
2026年10月18日
理事長 市川 和宏

FESTIVAL OF SPORTS 2026

スポーツができる喜び

第36回

全国スポーツ祭典

-2026.9~2027.3-

第36回全国スポーツ祭典
テニス大会
男子シングルス
優勝
[redacted]

努力と栄光を称えます

FESTIVAL OF SPORTS 2026

スポーツができる喜び　いつまでも

第36回

全国スポーツ祭典

-2026.9～202

YONEX

第36回全国スポーツ祭典
テニス大会
壮年女子ダブルス
コンソレーション
優勝
新沼舘　利香　殿
南　久美　殿

努力と栄光を称えます

2026年10月18日

新日本スポーツ連盟全国テニス協会
理事長　市川　和広

第36回全国スポーツ祭典
テニス大会
壮年女子ダブルス
コンソレーション
優勝
南　久美　殿
新沼舘　利香　殿

努力と栄光を称えます

2026年10月18日

新日本スポーツ連盟全国テニス協会
理事長　市川　和広

fff for tississimo shop

fff

Simple is best
and
Simple makes reasonable cost


FESTIVAL
OF
SPORTS
2026
スポーツができる喜び　いつまでも
第36回
スポーツ祭典
2027.3-
第36回全国スポーツ祭典
テニス大会
男子ダブルス
優勝
鎌山　拓実　殿
鎌山　航平　殿
努力と栄光を称えます
mtc


FESTIVAL
OF
SPORTS
2026
スポーツができる喜び、いつまでも
YONEX
第36回全国スポーツ祭典
テニス大会
男子シングルス
努力と栄光を称えます


第36回全国スポーツ祭典
テニス大会
ミックスダブルス
優勝
井上 剣太 殿
井上 亜美 殿
努力と栄光を称えます
第36回全国スポーツ祭典
テニス大会
ミックスダブルス
優勝
井上 亜美 殿
井上 剣太 殿
努力と栄光を称えます

FESTIVAL OF SPORTS 2026

スポーツができる喜び

第36回

全国スポーツ祭典

-2026.9~2027.3-

競技種目

陸上競技 / 水泳 / 軟式野球 / テニス / サッカー / バレーボール / ミックスバレーボール / 卓球 / バドミントン / ソフトボール / ウォーキング / バスケットボール / ゴルフ / スキー / 空手 / 登山・ハイキング / 健康マージャン


FESTIVAL
OF
SPORTS
2026
スポーツができる喜び　いつまでも
第36回
全国スポーツ祭典
-2026.9~
fortississimo shop
第36回全国スポーツ祭典
テニス大会
女子シングルス
コンソレーション
優勝
齋木　望愛　殿
努力と栄光を称え


第36回全国スポーツ祭典
テニス大会
北海道
2026.9~2027.3-


FESTIVAL
OF
SPORTS
2026
第36回全国スポーツ祭典
テニス大会
男子ダブルス
優勝
努力と栄光を称えます
第36回全国スポーツ祭典
テニス大会
男子ダブルス
優勝


FESTIVAL OF SPORTS 2026
第36回
全国スポーツ祭典
-2026.9~2027.3-
第36回全国スポーツ祭典
テニス大会
女子シングルス
準優勝
森 心奈殿
JJ


FESTIVAL OF SPORTS 2026
スポーツができる喜び
いつま
第36回
全国スポーツ祭典
-2026.9～2027.3-
第36回全国スポーツ祭典
テニス大会
女子ダブルス
優勝
白井 さやか 殿
片桐 寿々菜 殿
努力と栄光を称えます
第36回全国スポーツ祭典
テニス大会
女子ダブルス
優勝
片桐 寿々菜 殿
白井 さやか 殿
努力と栄光を称えます


FESTIVAL
OF
SPORTS
2026
スポーツができる喜び　いつまでも
第36回
全国スポーツ祭典
-2026.9~2027.3-
Admiral
第36回全国スポーツ祭典
テニス大会
壮年女子ダブルス
準優勝
谷口　美絵子　殿
長部　香織　殿
努力と栄光を称えます


FESTIVAL OF SPORTS 2026
スポーツができる喜び
いつまでも
第36回
全国スポーツ祭典
-2026.9~2027.3-
第36回全国スポーツ祭典
テニス大会
壮年女子ダブルス
優勝
笠井 和子 殿
高山 亜矢子 殿
努力と栄光を称えます
第36回全国スポーツ祭典
テニス大会
壮年女子ダブルス
優勝
高山 亜矢子
笠井 和子
努力と栄光を称えます


FESTIVAL OF SPORTS 2026
スポーツができる喜び いつまでも
第36回全国スポーツ祭典
テニス大会
ミックスダブルス
準優勝
渡辺 正樹 殿
田中 麻美子 殿
努力と栄光を称えます


FESTIVAL
OF
SPORTS
2026
スポーツができる喜び　いつまでも
第36回
全国スポーツ祭典
-2026.9～2027.3-
第36回全国スポーツ祭典
テニス大会
女子ダブルス
3位
努力と栄光を称えます

FESTIVAL OF SPORTS 2026

スポーツができる喜び　いつまでも

第36回

全国スポーツ祭典

-2027.3-

第36回全国スポーツ祭典
テニス大会
女子シングルス
優勝
小野　陽菜　殿

努力と栄光を称えます

MIZUNO

CHIBA


第36回全国スポーツ祭典
テニス大会
ミックスダブルス
優勝
山田 貴裕殿
山田 貴裕殿
努力と栄光を称えます
第36回
全国スポ
-2026.9~
いつまでも


FESTIVAL OF SPORTS 2026
スポーツができる喜び
いつまでも
第36回
全国スポーツ祭典
-2026.9～202
第36回全国スポーツ祭典
テニス大会
壮年男子シングルス
3位
細川 敬介 殿
努力と栄光を称えます
2026年10月18日
新日本スポーツ連盟全国テニス協会
理事長 市川 和広
FESTIVAL OF SPORTS 2026
スポーツができる喜び
いつまでも
第36回
全国スポーツ祭典
-2026.9～2027.3-


FESTIVAL
OF SPORTS
2026
スポーツができる喜び　いつまでも
第36回
全国スポーツ祭典
-2027.3-
第36回全国スポーツ祭典
テニス大会
男子ダブルス
3位
努力と栄光を称えます


SPORTS
2026
第36回
全国スポーツ祭典
-2026.9～2027.3-
第36回全国スポーツ祭典
テニス大会
いつまでも
スポーツができる喜び

FESTIVAL OF SPORTS 2026

スポーツができる喜び　いつまでも

第36回

全国スポーツ祭典

-2026.9～2027.3-

第36回全国スポーツ祭典
テニス大会
男子シングルス
3位
努力と栄光を称えます


FESTIVAL OF SPORTS 2026
スポーツができる喜び
第36回
全国スポーツ祭典
-2026.9~2027.3-
第36回全国スポーツ祭典
テニス大会
3位
努力と栄光を称えます
SIMPSON


FESTIVAL
OF
SPORTS
2026
スポーツができる喜び
いつまでも
第36回
全国スポーツ祭典
-2026.9~2027.3-
第36回全国スポーツ祭典
テニス大会
男子シングルス
3位
努力と栄光を称えます
JJJ


FESTIVAL OF SPORTS 2026
スポーツができる喜び いつまでも
第36回全国スポーツ祭典
テニス大会
3位
源 歌織殿
平山 恵殿
努力と栄光を称えます
第36回
全国スポーツ祭典
-2026.9～2027.3-


第36回全国スポーツ祭典
テニス大会
ミックスダブルス
3位
西岡 友之 殿
清水 千夏 殿
努力と栄光を称えます
FESTIVAL OF SPORTS 2026
スポーツができる喜び いつまでも
ENJOY THE WI
BE ALIVE IN NATURE


FESTIVAL
OF
SPORTS
2026
第36回全国スポーツ祭典
テニス大会
女子ダブルス
準優勝